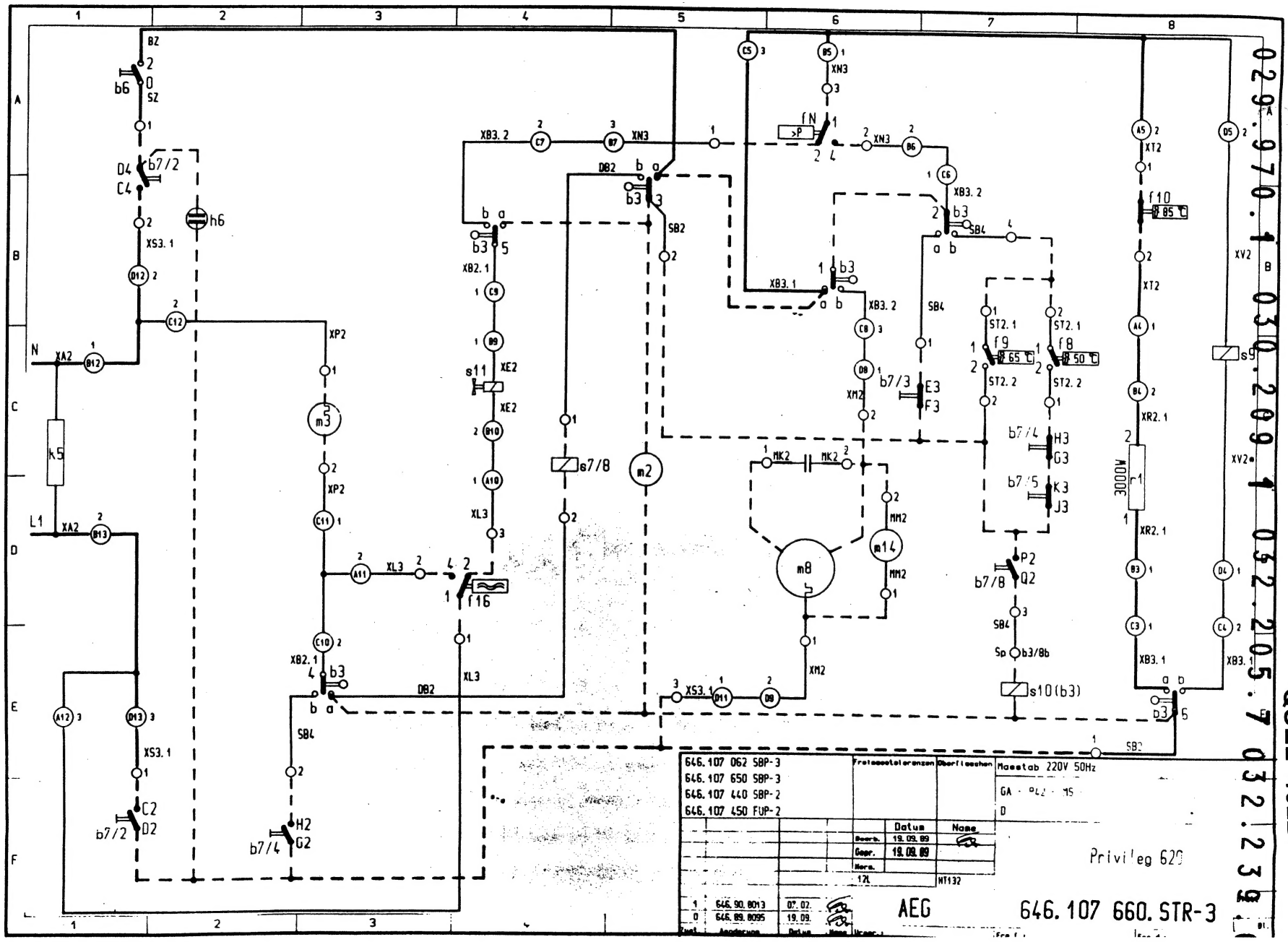

Elektroexemplar
QUEL-10224
029.970.1 030.209.1 052.205.7 032.123 9

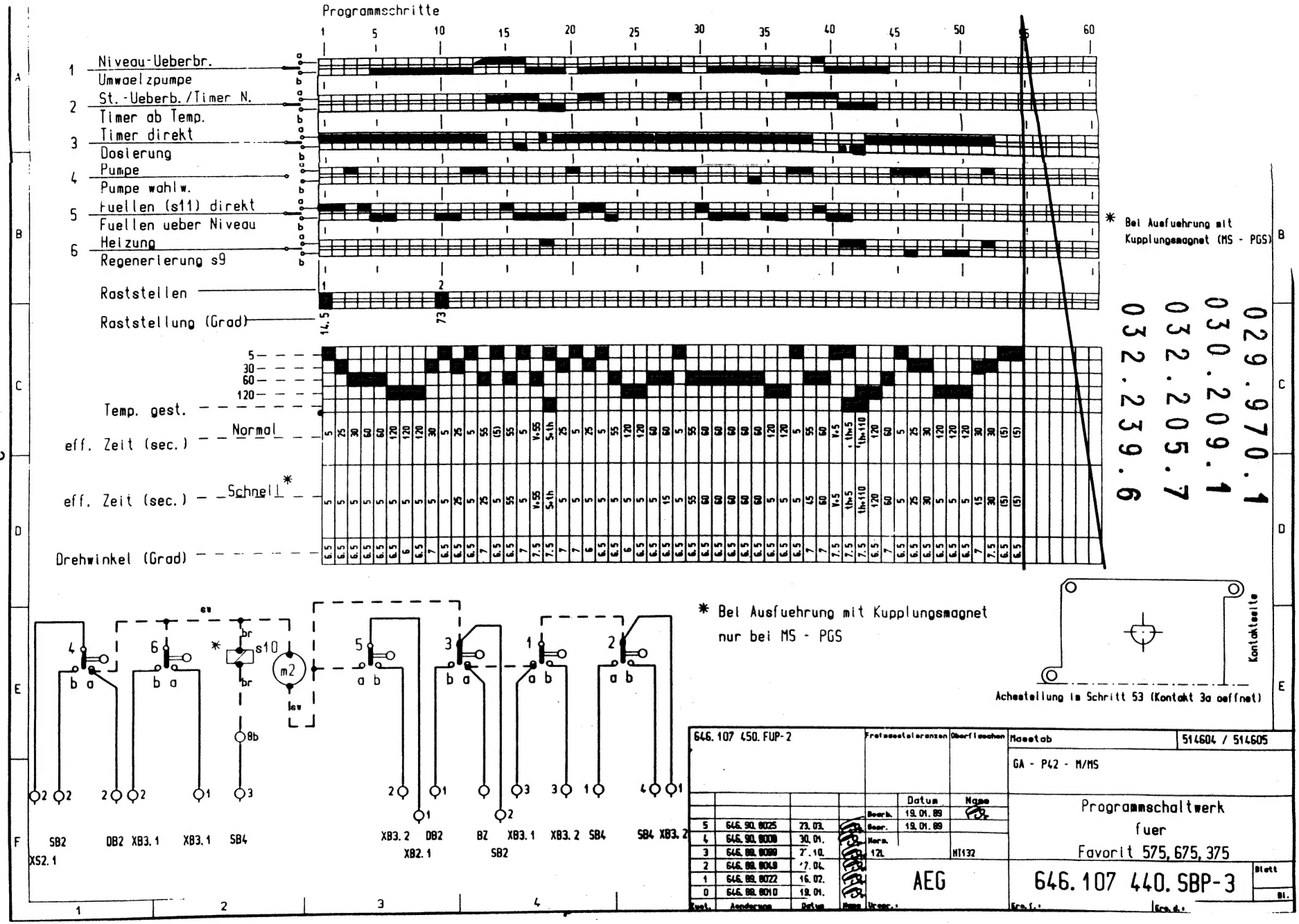

646.107 450.FUP-2				Fretoleranzen	Oberflaechen	Massstab	514604 / 514605
						GA - P42 - M/MS	
					Datum	Name	Programmschaltwerk fuer Favorit 575, 675, 375
				Bearb.	19.01.89		
5	646.90.8025	23.03.		Gepr.	19.01.89		
4	646.90.8008	30.01.		Norm.			
3	646.88.8089	27.10.		12L		HT132	
2	646.88.8049	27.04.					
1	646.88.8022	16.02.		AEG			646.107 440.SBP-3
0	646.88.8010	19.01.					
Kzst.	Aenderung	Datum	Name	Urspr.:		Ers.f.:	Ers.d.:

Blatt Bl.

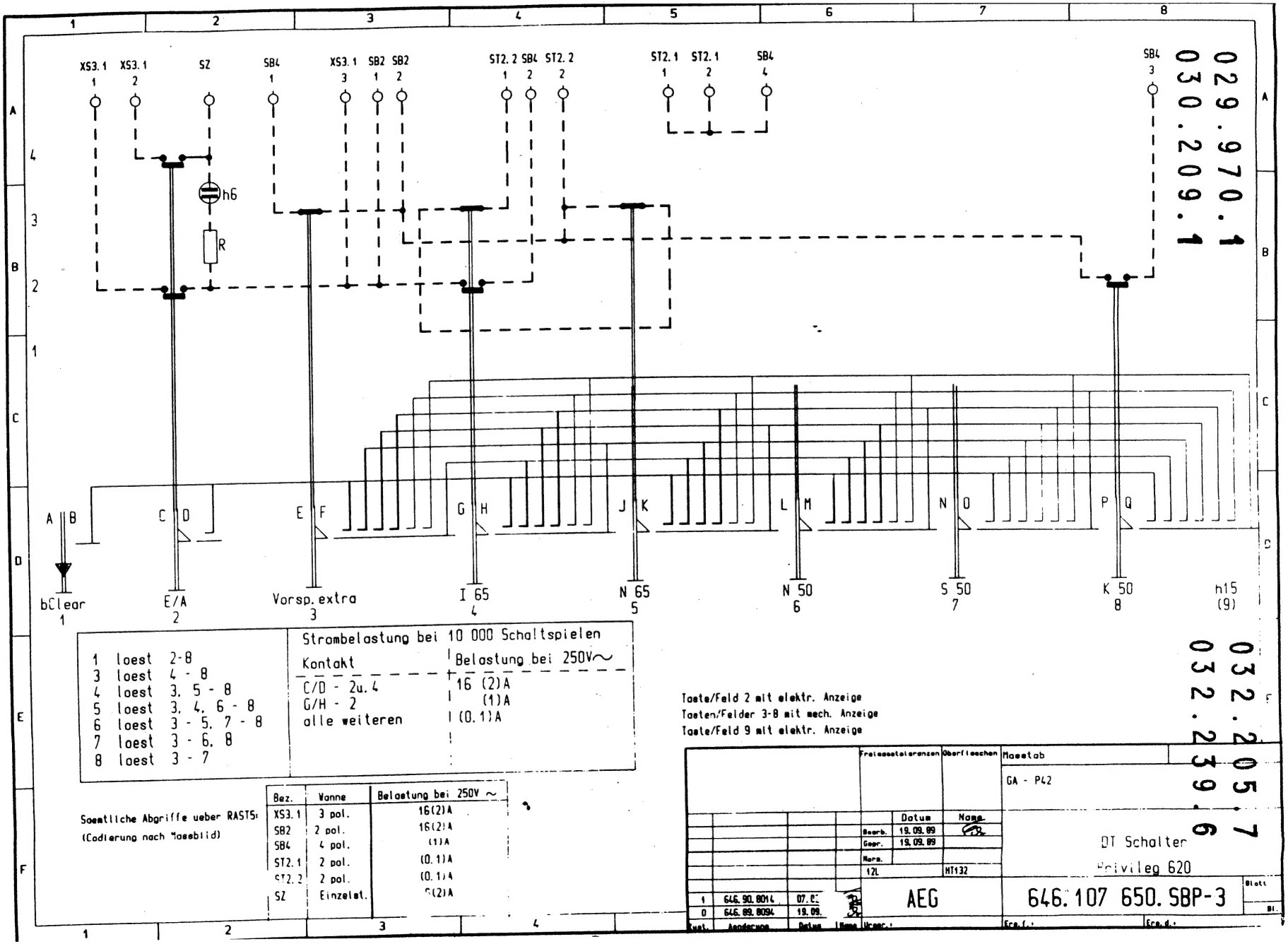

1 loest	2-8
3 loest	4 - 8
4 loest	3, 5 - 8
5 loest	3, 4, 6 - 8
6 loest	3 - 5, 7 - 8
7 loest	3 - 6, 8
8 loest	3 - 7

Strombelastung bei 10 000 Schaltspielen

Kontakt	Belastung bei 250V~
C/D - 2u.4	16 (2)A
G/H - 2	(1)A
alle weiteren	(0.1)A

Saemtliche Abgriffe ueber RASTS
(Codierung nach Masebild)

Bez.	Vanne	Belastung bei 250V ~
XS3.1	3 pol.	16(2)A
SB2	2 pol.	16(2)A
SB4	4 pol.	(1)A
ST2.1	2 pol.	(0.1)A
ST2.2	2 pol.	(0.1)A
SZ	Einzelst.	6(2)A

Taste/Feld 2 mit elektr. Anzeige
Taste/Feld 9 mit elektr. Anzeige

						Datum	Name
					Bearb.	19.09.89	
					Gepr.	19.09.89	
					Norm.		
					12L		MT132
1	646.90.8014	07.0					
0	646.89.8094	19.09.					
Kust.	Aenderung	Datum	Name	Ursprung:			

Freimasstoleranzen | Oberflaechen | Massstab: GA - P42

AEG

DT Schalter
Privileg 620

646.107 650.SBP-3

Blatt

Fert.-Nr.: | Fert.-Nr.:

029.970.1
030.209.1
032.205.7
032.239.6

3

4

029.970.1
030.109.1
032.205.7
032.239.6

Raststellen	Schritte	Programmbeispiele	Ventil	Zeit (sec) Normal	1 Vorspuelen extra (Ktv. / Temp. / Pumpen)	2 Stark 65 C (Ktv. / Temp. / Pumpen)	3 Normal 65 C (Ktv. / Temp. / Pumpen)	4 Normal 50 C (Ktv. / Temp. / Pumpen)	5 Spar 65 C (Ktv. / Temp. / Pumpen)	6 Spar 50 C (Ktv. / Temp. / Pumpen)	Zeit (sec) Schnell	7 Kurz 65 C (Ktv. / Temp. / Pumpen)	8 Kurz 50 C (Ktv. / Temp. / Pumpen)	Schritte
1 Ausspuelen	1	F	11	5	X	X	X	X						1
	2	F	11	25	X	X	X	X						2
	3	P		30	P	P	P	P						3
Vorspuelen	4	F	11	60	X	X	X	X						4
	5	(F)	11	60	X (U)	X (U)	X (U)	X (U)						5
	6	(F)	11	120	X (U)	X (U)	X (U)	X (U)						6
	7			120	X (U)	X (U)	X (U)	X (U)						7
	8			120	X (U)	X (U)	X (U)	X (U)						8
	9			30	X (U)	X (U)	X (U)	X (U)						9
2	10	(F)	11	5	X (U)	X (U)	X (U)	X (U)	X	X	5	X	X	10
	11	(F)	11	25	X (U)	X (U)	X (U)	X (U)	X	X	25	X	X	11
	12	P		5	X (U) P	(U) P	(U) P	(U) P	P	P	5	P	P	12
	13	P		55(25)	P	P	P	P	P	P	25	P	P	13
	14	STOP		(5)							(5)			14
Reinigen	15	F	11	55		X	X	X	X	X	55	X	X	15
	16	(F) R	11	5		X (U)	X (U)	X (U)	X (U)	X (U)	5	X (U)	X (U)	16
	17	(F)	11	V+55		X (U)	X (U)	X (U)	X (U)	X (U)	V+55	X (U)	X (U)	17
	18	(F) H	11	5+th		X (U) 65 C	X (U) 65 C	X (U) 50 C	X (U) 65 C	X (U) 50 C	5+th	X (U) 65 C	X (U) 50 C	18
	19	(F)	11	25		X (U)	X (U)	X (U)	X (U)	X (U)	5	X (U)	X (U)	19
	20	P		5		P	P	P	P	P	5	P	P	20
	21	F	11	25		X U	X U	X U	X U	X U	5	X U	X U	21
	22	F	11	5		X U	X U	X U	X U	X U	5	X U	X U	22
	23	(F)	11	55		X (U)	X (U)	X (U)	X (U)	X (U)	5	X (U)	X (U)	23
	24			120		X (U)	X (U)	X (U)	X (U)	X (U)	5	X (U)	X (U)	24
	25			120		X (U)	X (U)	X (U)	X (U)	X (U)	5	X (U)	X (U)	25
	26			60		X (U)	X (U)	X (U)	X (U)	X (U)	5	X (U)	X (U)	26
	27			60		X (U)	X (U)	X (U)	X (U)	X (U)	15	X (U)	X (U)	27
	28	P		5		U P	U P	U P	U P	U P	5	U P	U P	28
	29	P		55		P	P	P	P	P	55	P	P	29
1. Zwischen-Spuelen	30	F	11	60		X	X	X	X	X	60	X	X	30
	31	(F)	11	60		X (U)	X (U)	X (U)	X (U)	X (U)	60	X (U)	X (U)	31
	32	(F)	11	60		X (U)	X (U)	X (U)	X (U)	X (U)	60	X (U)	X (U)	32
	33	(F)	11	60		X (U)	X (U)	X (U)	X (U)	X (U)	60	X (U)	X (U)	33
	34	(P)		60		(U) P	X (U)	X (U)	X (U)	X (U)	60	X (U)	X (U)	34
2. Zwischen-spuelen	35	(F)	11	120		X (U)	X (U)	X (U)	X (U)	X (U)	5	X (U)	X (U)	35
	36	(F)	11	120		X (U)	X (U)	X (U)	X (U)	X (U)	5	X (U)	X (U)	36
	37	P		5		U P	U P	U P	U P	U P	5	U P	U P	37
	38	P		55		P	P	P	P	P	45	P	P	38
Klarspuelen	39	F	11	60		X	X	X	X	X	60	X	X	39
	40	(F)	11	V+5		X (U)	X (U)	X (U)	X (U)	X (U)	V+5	X (U)	X (U)	40
	41	(F) H (K)*	11	th+5		X (U) 65 C	X (U) 65 C	X (U) 50 C	X (U) 65 C	X (U) 50 C	th+5	X (U) 65 C	X (U) 50 C	41
	42	H (K)		(th)+110		X (U)	X (U)	X (U)	X (U)	X (U)	(th)+50	X (U)	X (U)	42
	43			120		X (U)	X (U)	X (U)	X (U)	X (U)	120	X (U)	X (U)	43
	44			60		X (U)	X (U)	X (U)	X (U)	X (U)	60	X (U)	X (U)	44
	45	P		5		P	P	P	P	P	5	P	P	45
	46	Reg P	9	25		P	P	P	P	P	25	P	P	46
	47	P		30		P	P	P	P	P	30	P	P	47
Trocknen	48			120							5			48
	49	Reg	9	120							5			49
	50	Reg	9	120							5			50
	51			30							15			51
	52	H P		30		P	P	P	P	P	30	P	P	52
Ende	53	AUS		(5)							(5)			53
	54													54
	55													55
	56													56
	57													57
	58													58
	59													59
	60													60

Kurzprogramm nur bei MS - PGS mit Kupplungsmagnet fuer Schleichgang

* Klarspuelaransteuerung ab Temp. im Schrittuebergang 40 - 41 fuer ca 0.5 sec.

Zuordnung Programm - Geraete	
Geraetereihen	Programme
375i/U	1, 3, 5
575i/U	1 - 4, 6
675i/U/S	1 - 4, 6, 8
473S, 445S	1, 3, 4, 6
477S, 475S	1 - 3, 6

646.107 440 SBP-3			Freimasstoleranzen	Oberflaechen	Masstab	
					P - 42 M und MS	
				Datum	Name	Funktionsplan fuer FAV. 675, 575 u. Var
			Bearb.	18.01.88		
			Gepr.	18.01.88		
			Norm.			
3	646.88.0001	16.08.	12		HT132	
2	646.88.0050	07.04.	AEG			646.107 450.FUP-2
1	646.88.0020	16.02.				Blatt
0	646.88.0000	18.01.				Bl.
Zust.	Aenderung	Datum	Name	Urspr.:	Ers. f.:	Ers. d.: